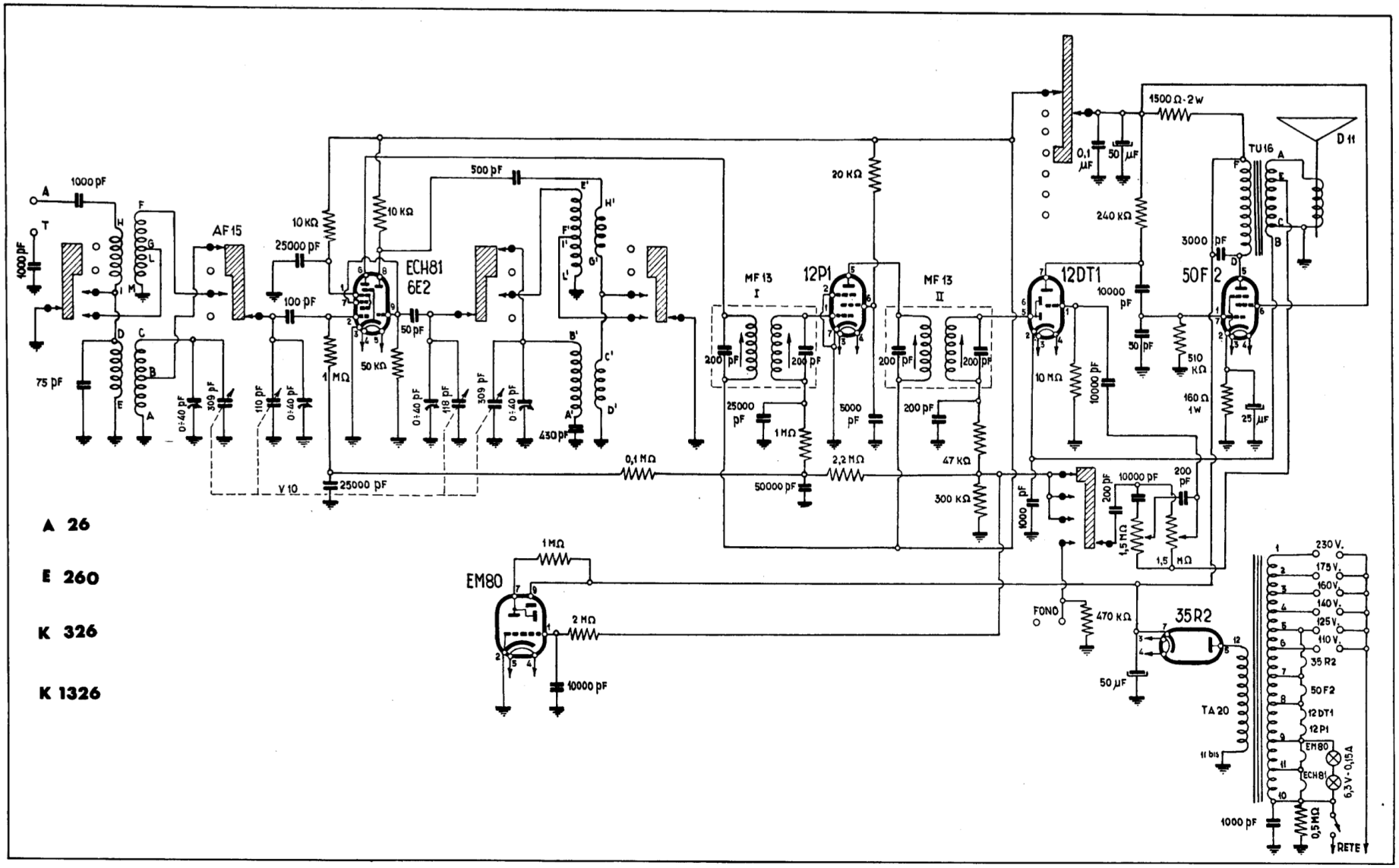

MAGNADYNE RADIO - Modd. A 26, E 260, K 326 e K 1326. Apparecchi ad onde medie e corte. Media frequenza a 471 kc/s. Potenza d'uscita 3 watt. Consumo 40 watt.